Cor	Esp.
7	0.15
7	0.20
7	0.30
7	0.40
7	0.50
7	0.60
7	0.10
8	0.10
9	0.10
10	0.30
11	0.30
7	0.10
20	0.30
30	0.40
32	0.30
33	0.15
36	0.20
40	0.15
41	0.15
2	0.20
51	0.15
36	0.20
54	0.40
66	0.30
70	0.30
71	0.15
70	0.40
74	0.20
80	1.00
84	0.40
90	0.15
92	0.30
96	0.15
100	0.30
114	0.30
182	0.50
124	0.30
202	0.30
130	0.40
131	0.10
132	0.30
140	0.30
141	0.15
142	0.30
150	0.40
155	0.30
160	0.15
170	0.40
170	0.30
182	0.20
7	1.00
201	0.40
6	0.40
211	0.10
212	0.30
240	0.10
251	0.15
252	0.15
253	0.20
254	0.20
7	0.40

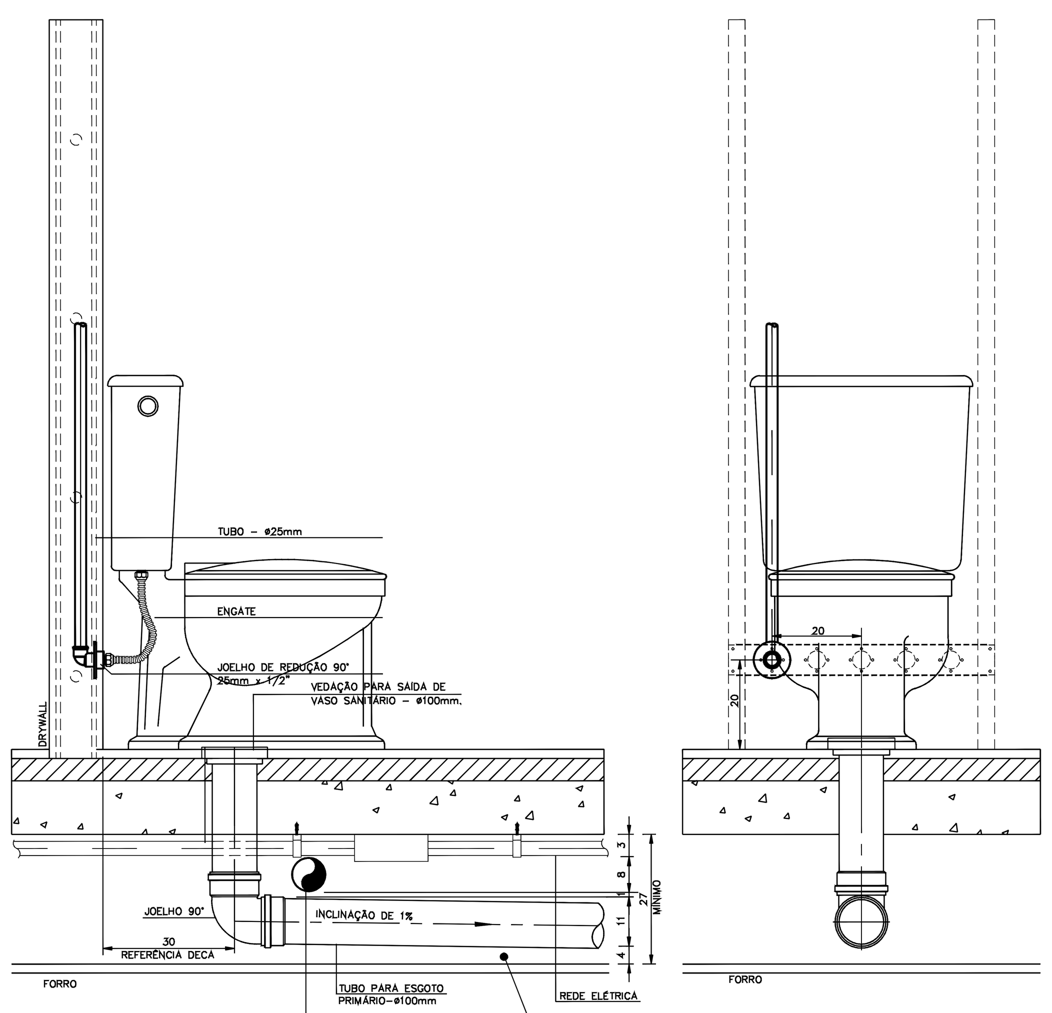

DETALHE A - BACIA C/ CAIXA ACOPLADA
ESC.: 1/10

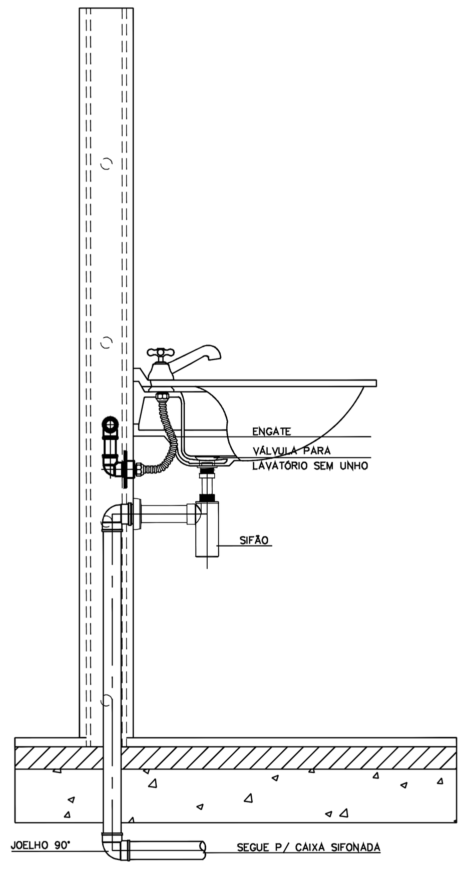

DETALHE B - LIGAÇÃO DE LAVATÓRIO
ESC.: 1/10

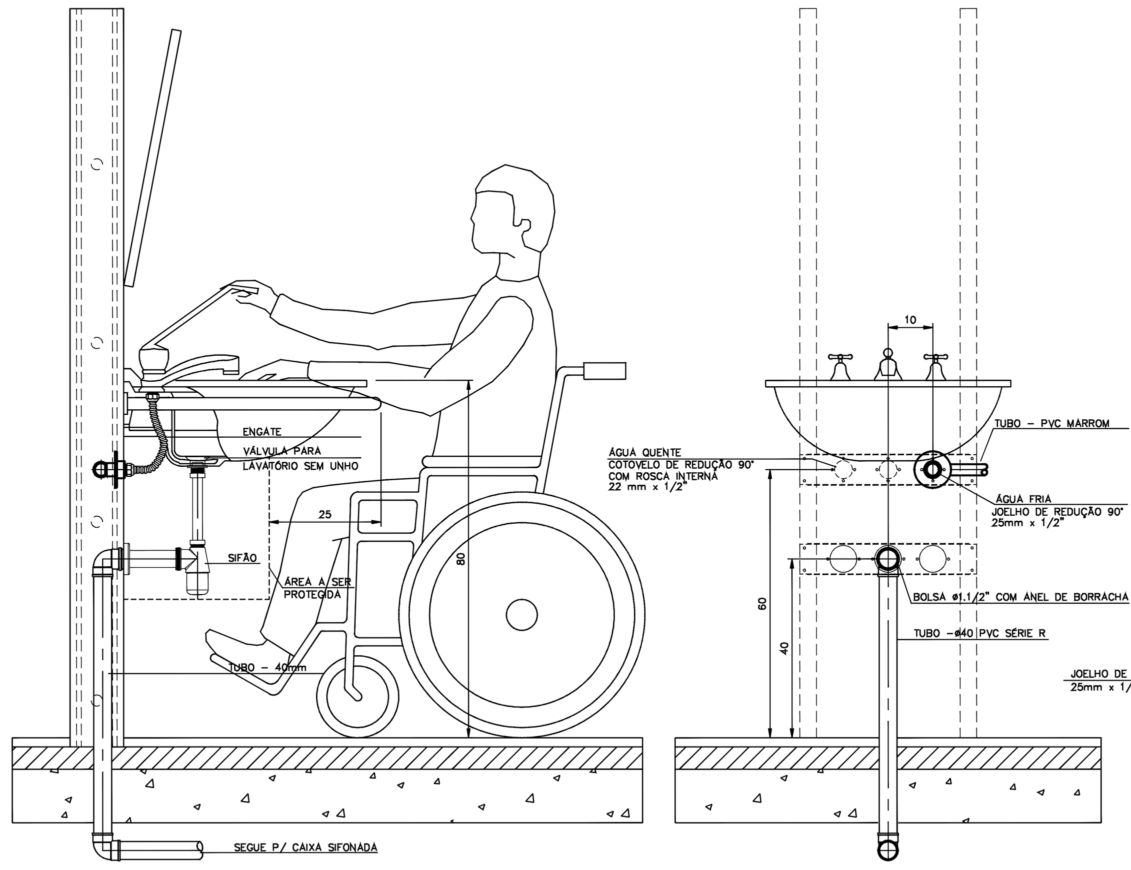

DETALHE C - LIGAÇÃO DE LAVATÓRIO P/ DEFICIÊNTES
ESC.: 1/10

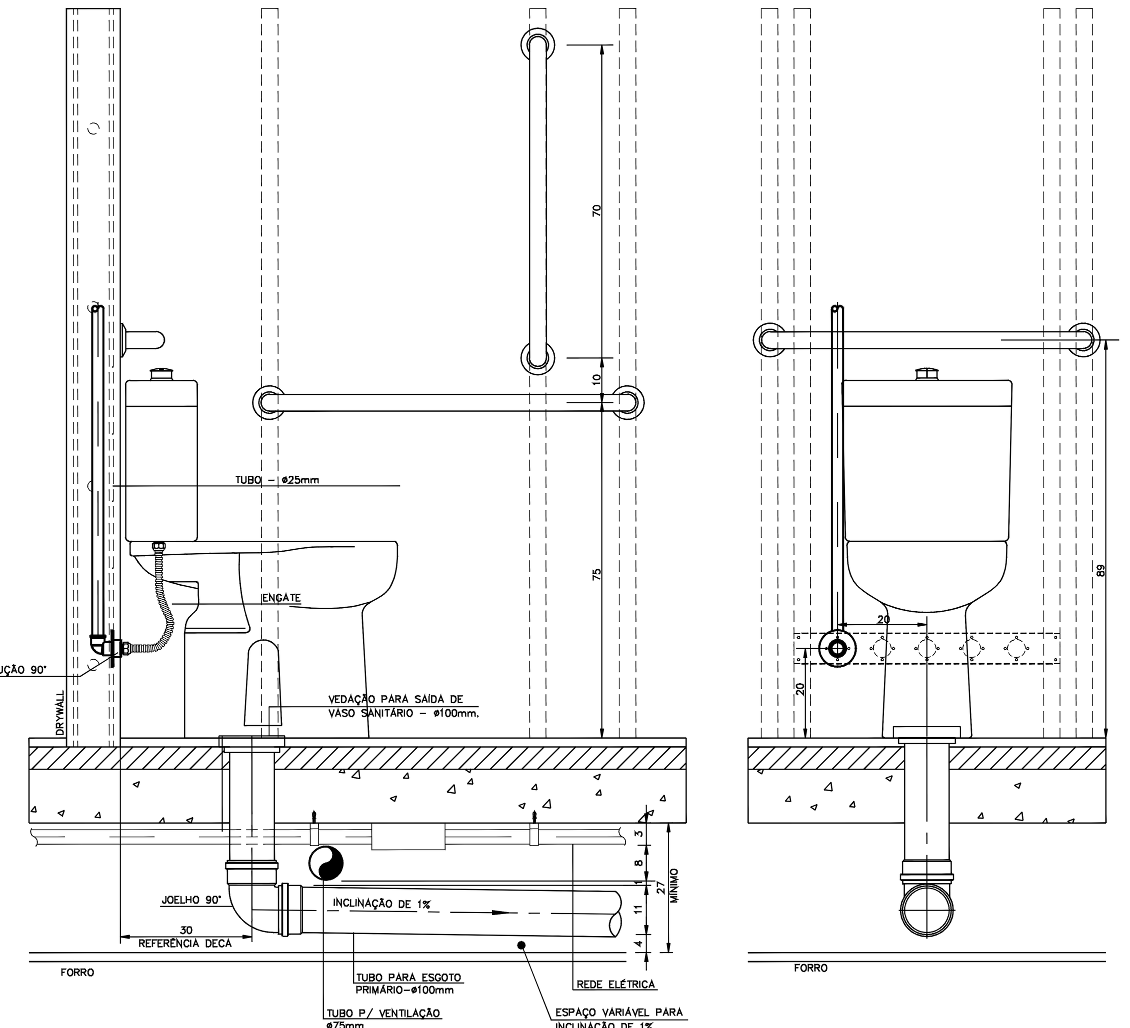

DETALHE D - BACIA C/ CAIXA ACOPADA PARA DEFICIENTE FÍSICO
ESC.: 1/10

NOTAS

1. VER LEGENDA NA FOLHA HES-001.
2. PARA ESPECIFICAÇÕES DE MATERIAIS, VER MEMORIAL DESCRITIVO ANEXO.
3. OS DIÂMETROS APRESENTADOS SÃO EXTERNOS DE FABRICANTE. PARA CONVERSÃO, VER TABELA DE EQUIVALÊNCIA DE DIÂMETROS, NA FOLHA HES-001.
4. TODA TUBULAÇÃO E CONEXÕES DE ÁGUAS PLUVIAIS COM DIÂMETRO ATÉ 150mm DEVERÃO SER EXECUTADAS EM PVC RÍGIDO SÉRIE R. AS CONEXÕES EM PÉ DE COLUNA SERÃO EXECUTADOS EM FERRO FUNDIDO. OS DIÂMETROS ENTRE 200mm E 400mm SERÃO EM PVC COM JUNTA ELÁSTICA, LINHA OCRE.
5. TUBULAÇÃO E CONEXÕES DE ESGOTO DEVERÃO SER EXECUTADAS EM PVC RÍGIDO BRANCO.
6. TODA TUBULAÇÃO DE ÁGUAS PLUVIAIS DEVERÁ TER DECLIVIDADE MÍNIMA DE 0,5%, EXCETO, ONDE ESTIVER INDICADO.
7. TODA TUBULAÇÃO DE ESGOTO DEVERÁ TER DECLIVIDADE MÍNIMA DE 1% PARA DIÂMETROS IGUAIS OU MAIORES QUE 100mm E 2% PARA DIÂMETROS MENORES QUE 100mm.
8. A PRUMADA DE VENTILAÇÃO DEVERÁ ULTRAPASSAR O TELHADO NO MÍNIMO 30cm.
9. AS TUBULAÇÕES E CONEXÕES DOS DRENOS DO AR CONDICIONADO DEVERÃO SER EXECUTADAS EM PVC SOLDÁVEL MARROM E EM PVC RÍGIDO BRANCO. AS TUBULAÇÕES DE DRENO QUE CORREM SOBRE O FORRO DEVERÃO SER ISOLADAS TERMICAMENTE COM BORRACHA ELASTOMÉRICA DE 9MM DE ESPESSURA PARA EVITAR CONDENSAÇÃO. A LOCALIZAÇÃO DE TODOS OS DRENOS DE AR CONDICIONADO DEVERÁ SER CONFIRMADA EM PROJETO ESPECÍFICO.
10. DIMENSÕES EM CENTÍMETROS EXCETO OUTRAS ESPECIFICADAS.
11. RATIFICAR MEDIDAS NA OBRA.
12. NENHUM FURO EM VIGA OU LAJE DEVE SER FEITO ANTES DA APROVAÇÃO DO CALCULISTA ESTRUTURAL. TODOS OS REFORÇOS NECESSÁRIOS DEVEM SER DIMENSIONADOS PELO CALLCULISTA ESTRUTURAL.

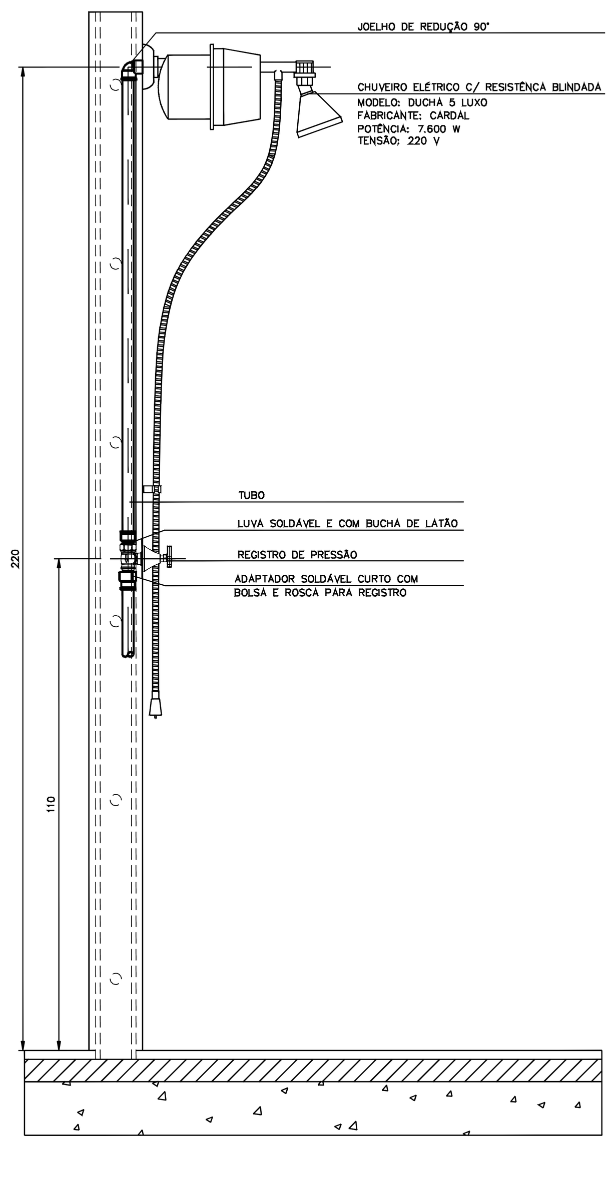

DETALHE E - LIGAÇÃO DE CHUVEIRO ELÉTRICO
ESC.: 1/10

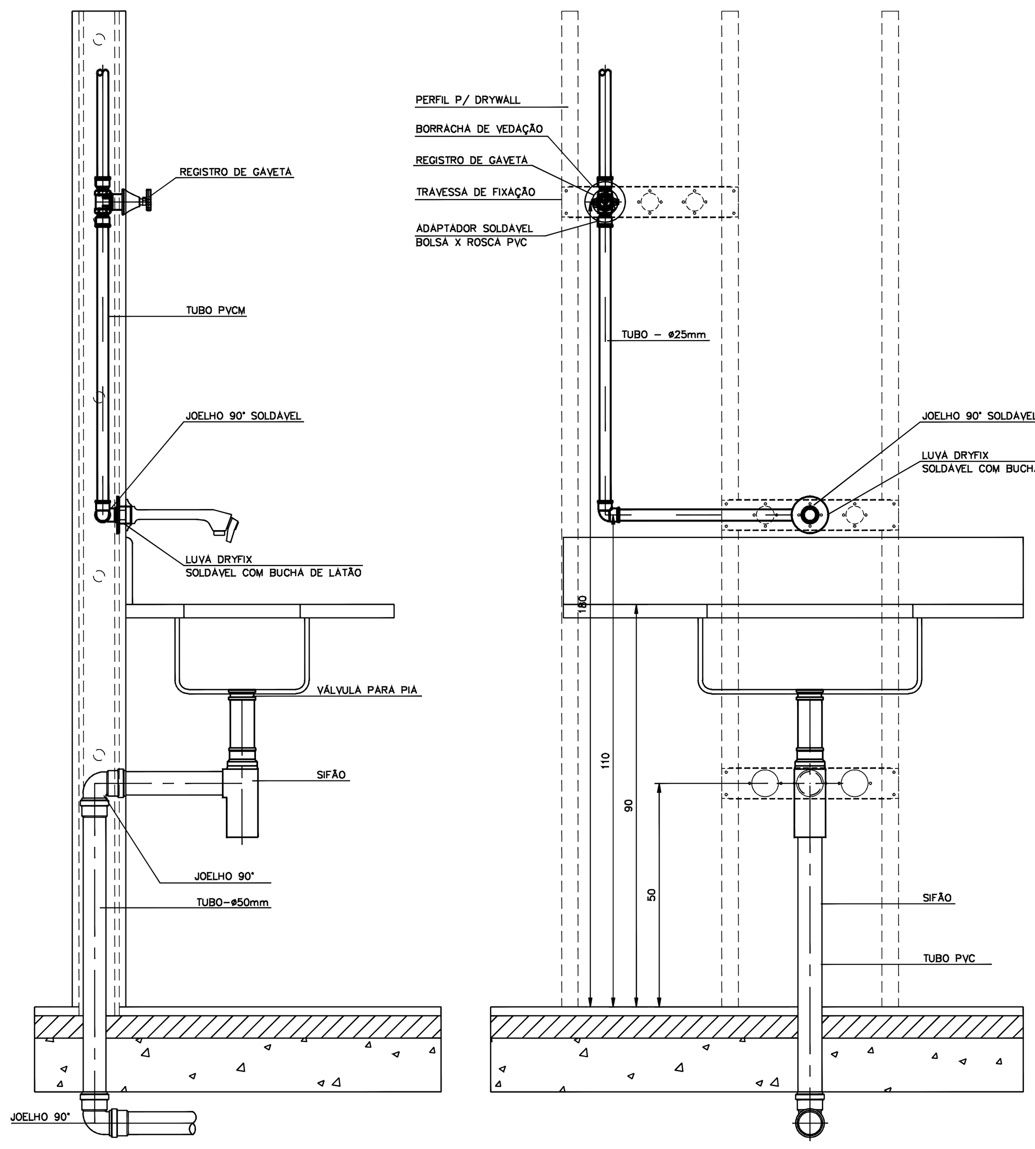

DETALHE F - LIGAÇÃO DE PIA DE COZINHA
ESC.: 1/10

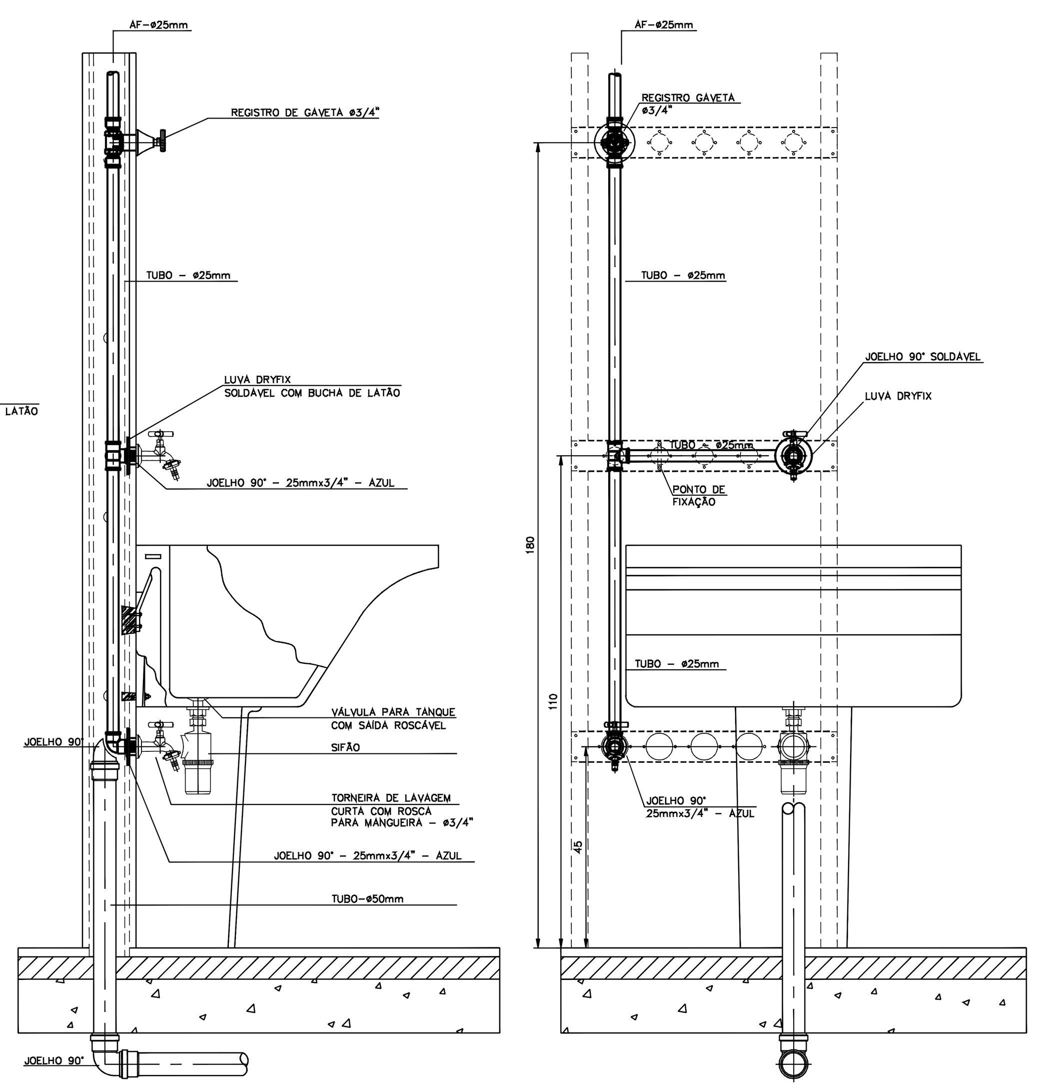

DETALHE G - LIGAÇÃO DE TANQUE C/ TORNEIRA DE LAVAGEM
ESC.: 1/10

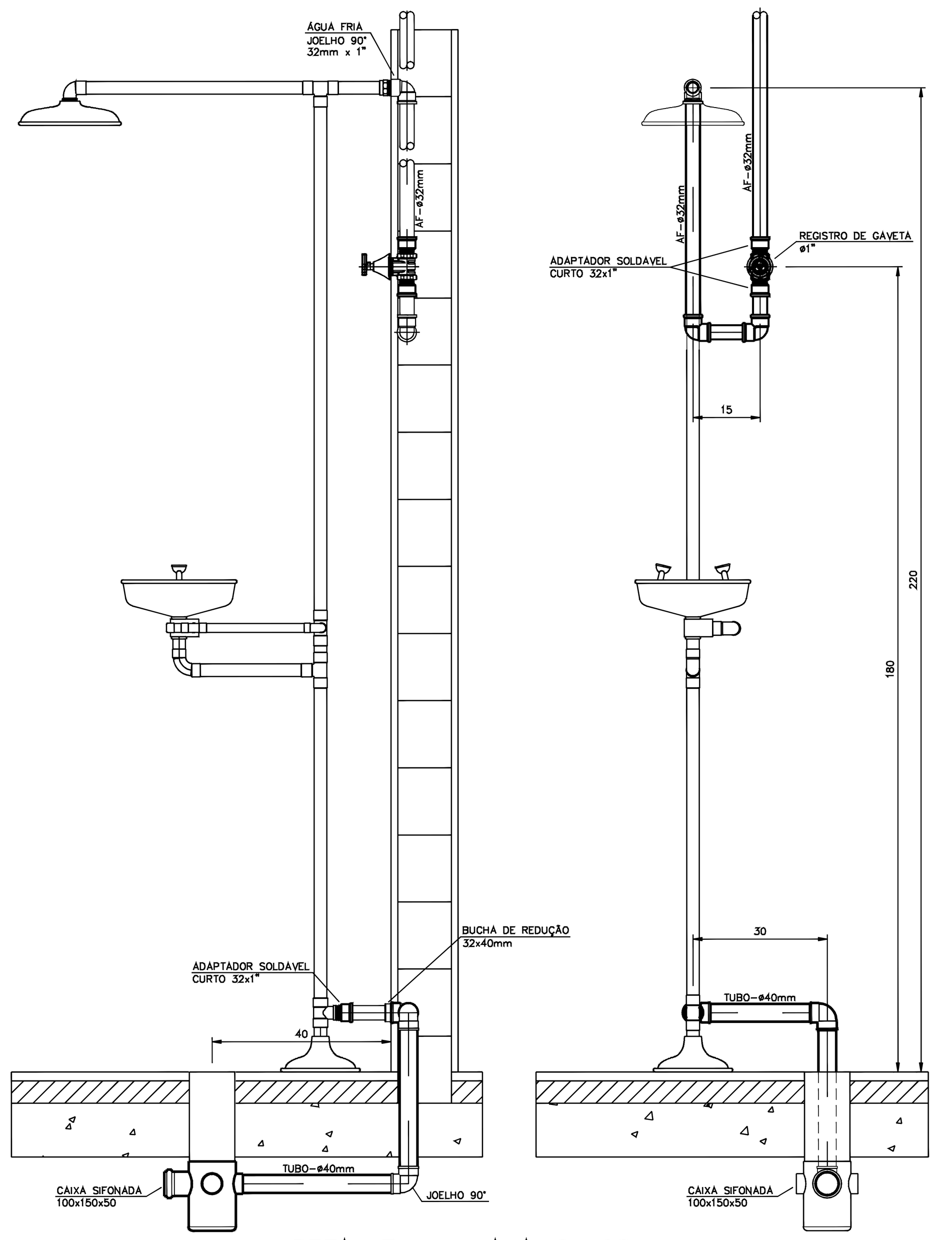

DETALHE H - LAVA-OLHOS
ESC.: 1/10

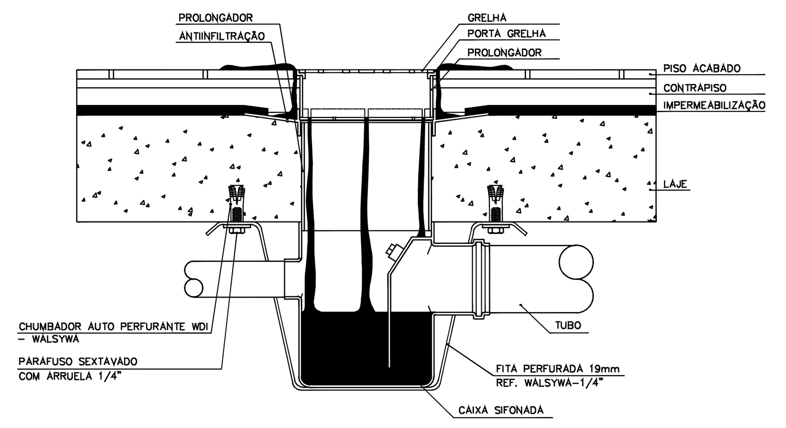

DETALHE I - CAIXA SIFONADA C/ ANTI-INFILTRAÇÃO
ESC.: 1/5

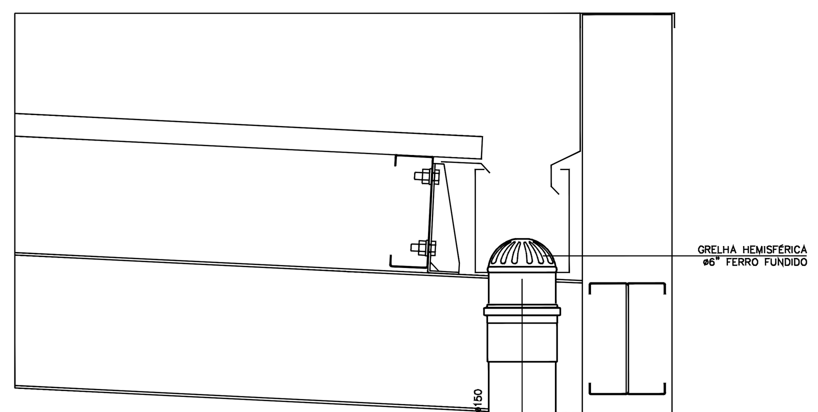

DETALHE J - CAPTAÇÃO DE ÁGUAS PLUVIAIS EM CALHAS METÁLICAS
ESC.:1/10

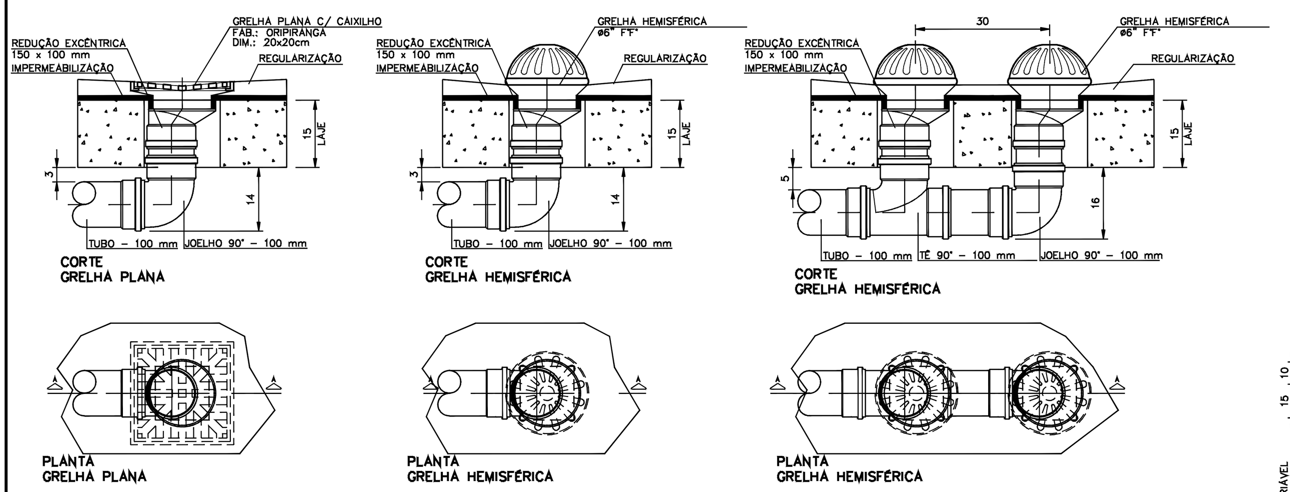

DETALHE K - CAPTAÇÃO DE ÁGUAS PLUVIAIS
ESC.:1/10

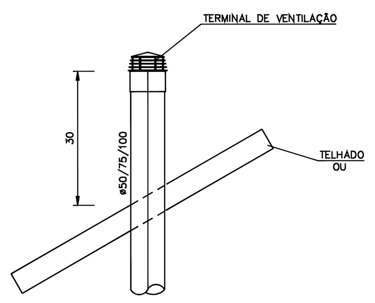

DETALHE M - TÉRMINO DA COLUNA DE VENTILAÇÃO
ESC.: 1/10

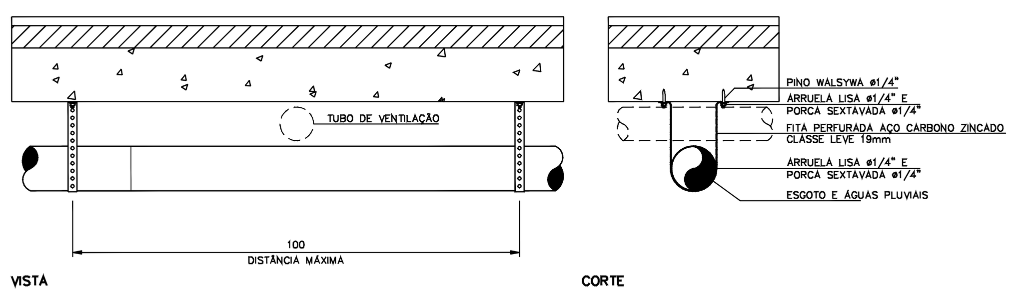

DETALHE L - FIXAÇÃO PARA TUBULAÇÃO DE ESGOTO NA LAJE
ESC.: 1/10

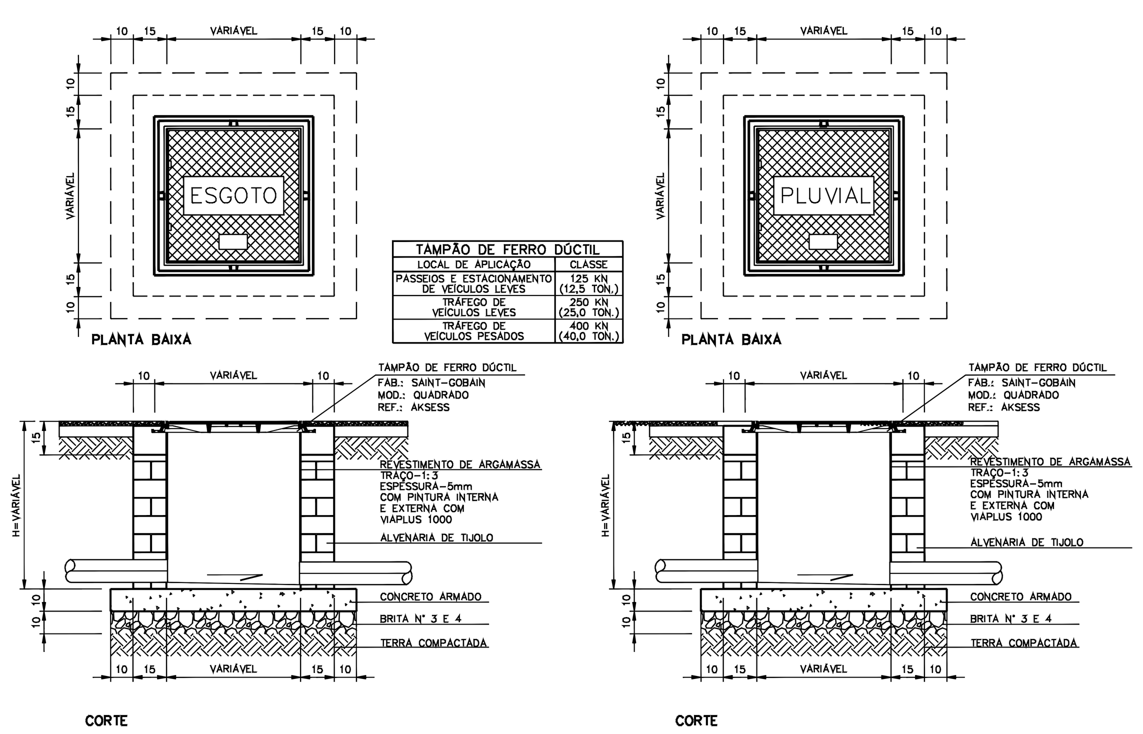

TAMPÃO DE FERRO DÚCTIL	
LOCAL DE APLICAÇÃO	CLASSE
PASSEIOS E ESTACIONAMENTO DE VEÍCULOS LEVES	125 KN (12,5 TON.)
TRÁFEGO DE VEÍCULOS LEVES	250 KN (25,0 TON.)
TRÁFEGO DE VEÍCULOS PESADOS	400 KN (40,0 TON.)

DETALHE N - CAIXA DE INSPEÇÃO ESGOTO / ÁGUAS PLUVIAIS
ESC.: 1/20

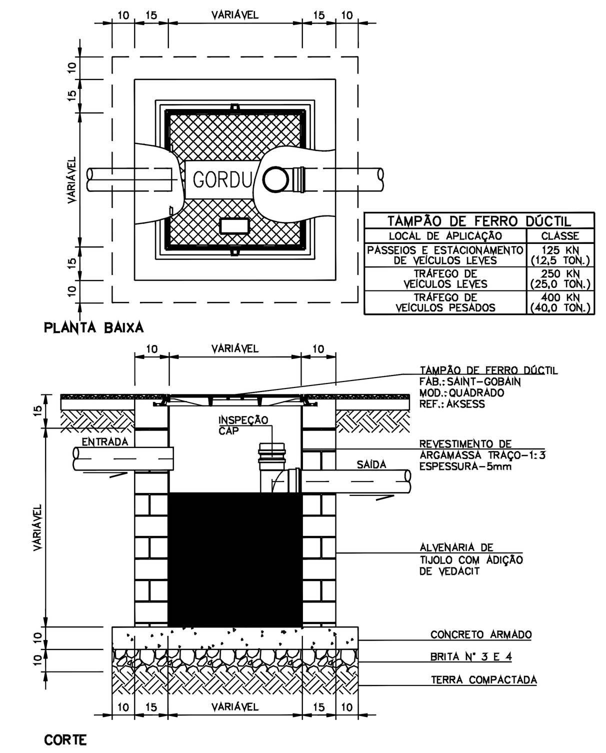

TAMPÃO DE FERRO DÚCTIL	
LOCAL DE APLICAÇÃO	CLASSE
PASSEIOS E ESTACIONAMENTO DE VEÍCULOS LEVES	125 KN (12,5 TON.)
TRÁFEGO DE VEÍCULOS LEVES	250 KN (25,0 TON.)
TRÁFEGO DE VEÍCULOS PESADOS	400 KN (40,0 TON.)

DETALHE O - CAIXA DE GORDURA PRISMÁTICA COM TAMPA EM FERRO DÚCTIL
ESC.: 1/20

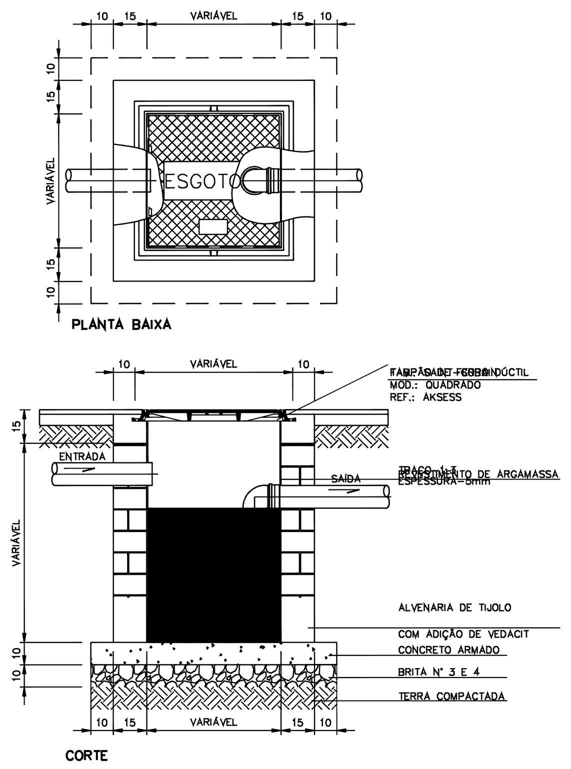

DETALHE P - CAIXA DE DECANTAÇÃO
ESC.: 1/20

R00	02/06/22	EMISSÃO INICIAL PROJETO EXECUTIVO	CELSO C.	CLÉIA B.D.
Rev.:	Data	Descrição	Desenho	Verificação

projeto — contratante — gestor contrato

FILIPE JACOPUCCI **ARQUITETURA**

Projeto
098-PE LITOTECA URCA

Fase
PROJETO EXECUTIVO

Projetista
GRAU
ENGENHARIA DE INSTALAÇÕES
RUA FIAÇÃO DA SAÚDE N° 145, CONJ. 31 - SAÚDE - CEP 04144-020 SÃO PAULO - SP - BRASIL grau@grauengenharia.com.br TELEFONE +55 11 5584-9397 www.grauengenharia.com.br skype: grauengenharia

Responsável Técnico: Marilu Wiezel — CAU/ CREA: 0601047883-SP

Disciplina
INSTALAÇÕES HIDRÁULICAS - ESGOTO E ÁGUAS PLUVIAIS

Assunto
DETALHES GERAIS E VISTAS

Escala: INDICADA
Data: MAIO 22
Prancha: 098-PE-HES-DT-0002-R00.dwg
Disciplina: **HES**
Prancha: **0002**
Revisão: **R00**